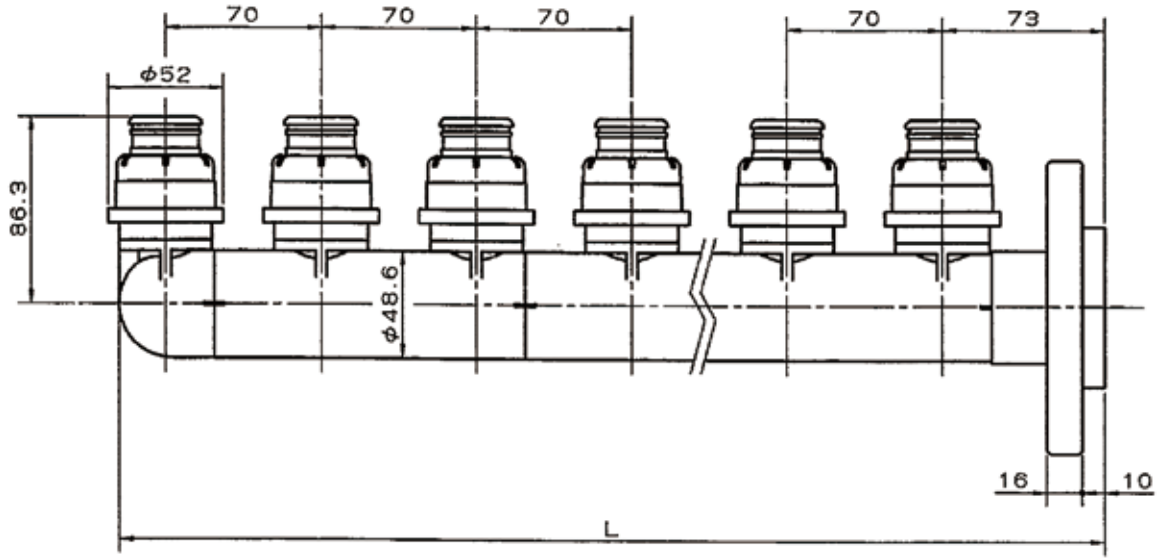

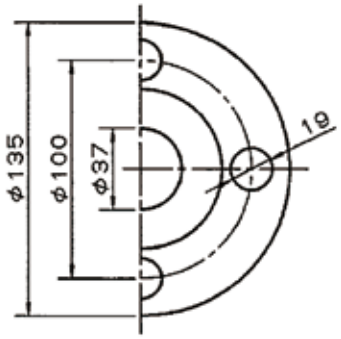

mm

分岐数	3	4	5	6	7	8	9	10	11	12	13
L寸法	234	304	374	444	514	584	654	724	794	864	934

品番	品名	数量	材質	備考
寸法	30A×16A-3K～13K		日本継手株式会社	
名称	Eロックヘッダー(フランジタイプ)(30A)	略号	EHDR-F-SP	
図名	Eロック-SPシステム	図番	H-0361	改訂 0 / 2022.03.14